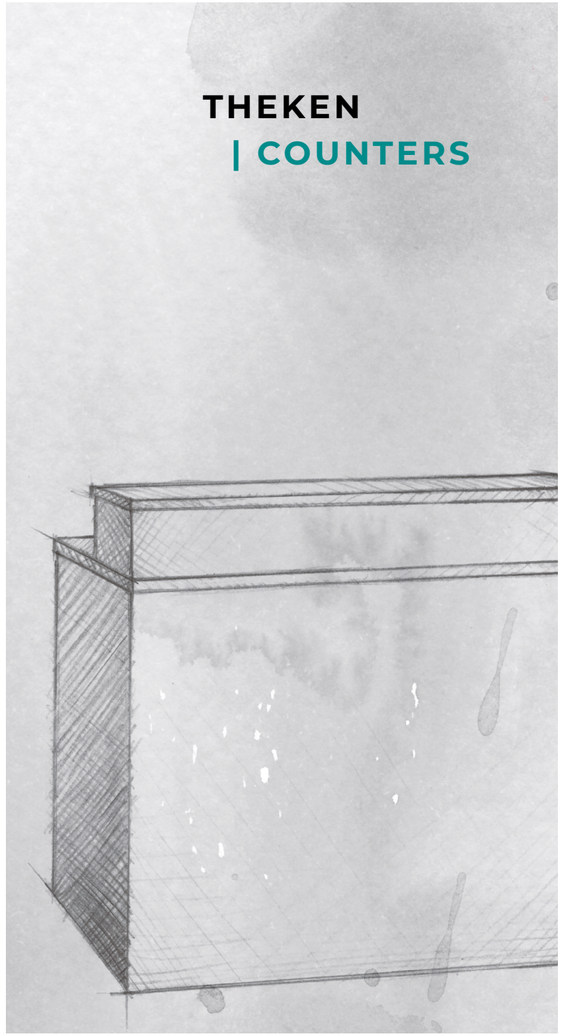

THEKEN
| COUNTERS

COMPUTERTHEKE A
abschließbar | lockable

D 140 A 78 B 120

Korpus | body
Holz | grau
wood | gray

Ablage | shelf
Buche | klar lackiert
beech | clear coat

190,00 € | pro Stück
190,00 € | per item

COMPUTERTHEKE B
abschließbar | lockable

D 101 A 78 B 120

Korpus | body
Holz | grau
wood | gray

Ablage | shelf
Holz, lackiert | grau
lacquered wood | gray

190,00 € | pro Stück
190,00 € | per item

COMPUTERTHEKE C
abschließbar | lockable

D 101 A 78 B 120

Korpus | body
Holz | weiß
wood | white

Ablage | shelf
Holz, lackiert | weiß
lacquered wood | white

190,00 € | pro Stück
190,00 € | per item

SHINY
Beleuchtungsfarbe regelbar
light colour adjustable
abschließbar | lockable

D 120 A 88 B 110

Holz, lackiert | weiß
lacquered wood | white

360,00 € | pro Stück
360,00 € | per item

LUMI
verbindbar | connectable

D 75 A 56 B 107

Holz, lackiert | weiß
lacquered wood | white

195,00 € | pro Stück
195,00 € | per item

BERATERTHEKE BIG
abschließbar | lockable

D 100 A 56 B 100

Holz, lackiert | weiß
lacquered wood | white

138,00 € | pro Stück
138,00 € | per item

ONE-PLUS
klappbar | foldable

D 95 A 58 B 107

Holz, lackiert | weiß
lacquered wood | white

geklappt | folded
D 95 A 30 B 107

135,00 € | pro Stück
135,00 € | per item

THEKE
abschließbar | lockable

D 80 A 41 B 104

Holz, lackiert | weiß, schwarz
lacquered wood | white, black

139,00 € | pro Stück
139,00 € | per item

BIANCO

abschließbar | lockable

D 120 A 66 B 115

Korpus | body
Holz, lackiert | weiß, schwarz
lacquered wood | white, black

Beleuchtung | weiß, rot, blau
illumination | white, red, blue

275,00 € | pro Stück
275,00 € | per item

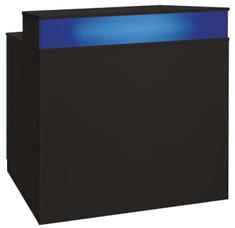

BIANCO ECKTEIL

D 65 A 65 B 115

Korpus | body
Holz, lackiert | weiß
lacquered wood | white

Beleuchtung | weiß, rot, blau
illumination | white, red, blue

225,00 € | pro Stück
225,00 € | per item

ROM A

D 103 A 55 B 109

Korpus | body
Holz, lackiert | weiß
lacquered wood | white

Ablage | shelf
Holz, lackiert | anthrazit
lacquered wood | anthracite

195,00 € | pro Stück
195,00 € | per item

ROM B

D 103 A 55 B 106

Korpus | body
Holz, lackiert | weiß
lacquered wood | white

Ablage | shelf
Buche | klar lackiert
beech | clear coat

195,00 € | pro Stück
195,00 € | per item

THEKEN | COUNTERS

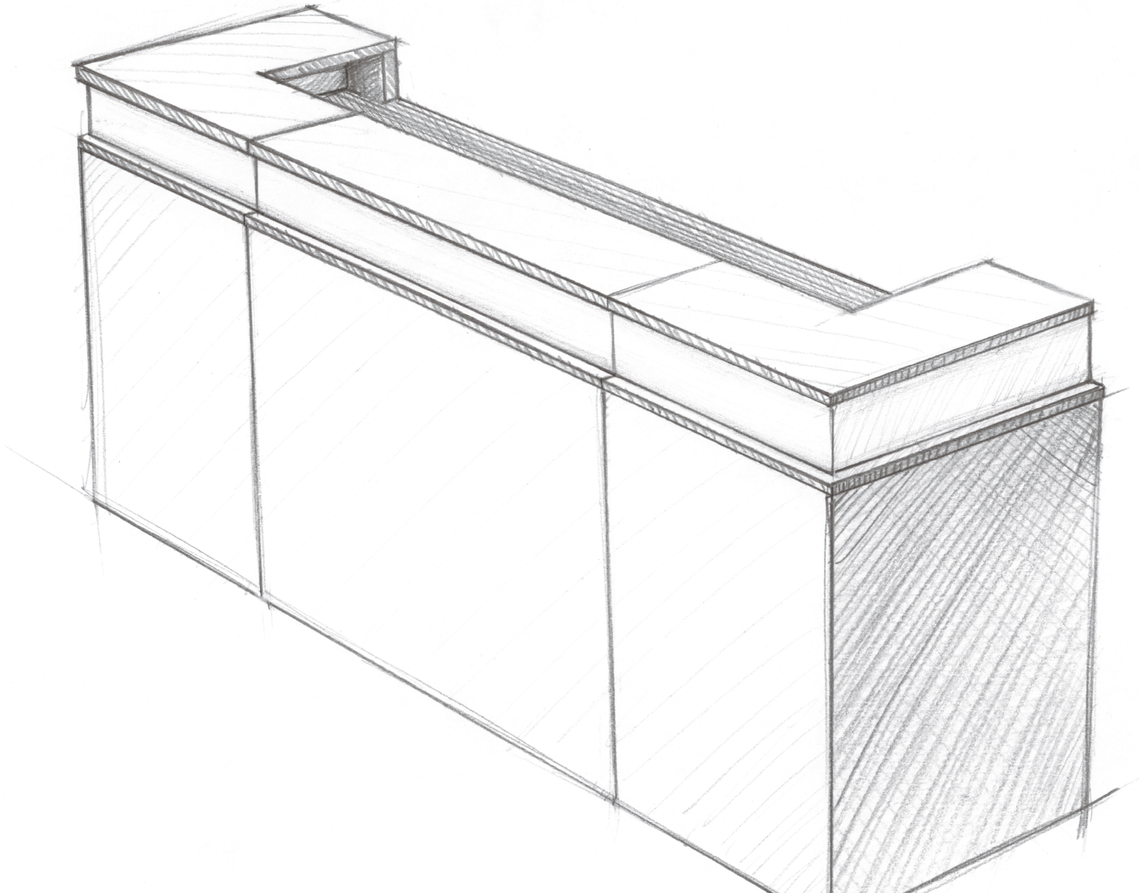

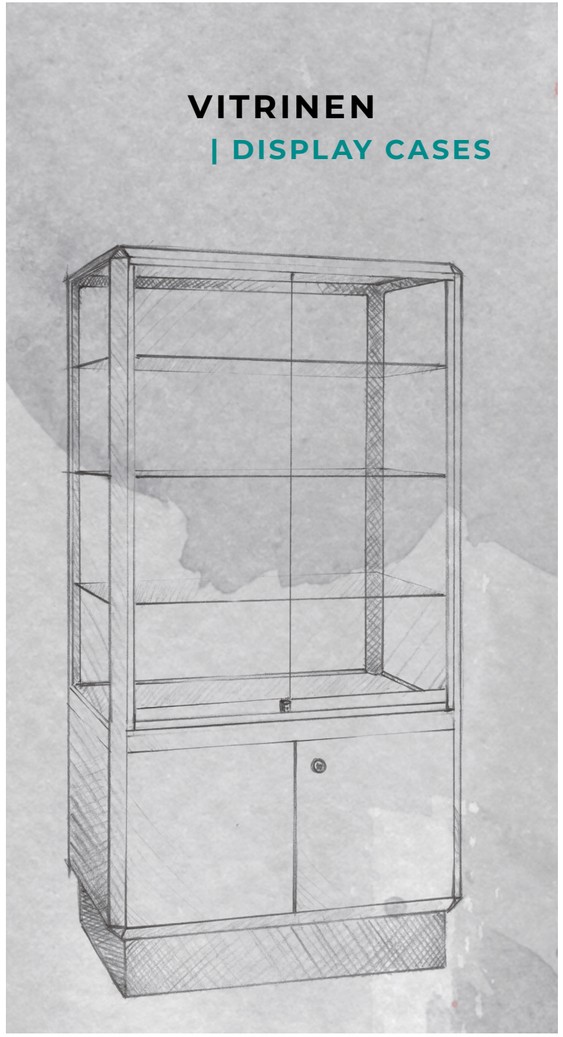

NEW LINE
abschließbar | lockable

D 96 A 41 B 110

Rahmen & Unterbau | weiß
frame & base | white

113,00 € | pro Stück
113,00 € | per item

FLORIN
Haubenvitrine
hooded display case

D 50 A 50 B 150

Podest | pedestal
Holz, lackiert | weiß
lacquered wood | white

Haube | hood
Acrylglas | acrylic glass

179,00 € | pro Stück
179,00 € | per item

FLORIN
Podest | pedestal

D 50 A 50 B 80 | 100

Holz, lackiert | weiß
lacquered wood | white

64,00 € | pro Stück
64,00 € | per item

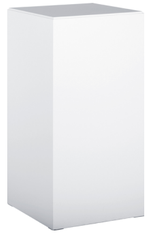

5050
abschließbar | lockable
beleuchtet | lighted

D 45 A 45 B 190

Rahmen & Unterbau | weiß
frame & base | white

242,00 € | pro Stück
242,00 € | per item

GANZGLAS 50
abschließbar | lockable
beleuchtet | lighted

D 50 A 50 B 200

Rahmen | frame
Aluminium | aluminium

220,00 € | pro Stück
220,00 € | per item

UNTERBAU 50
abschließbar | lockable
beleuchtet | lighted

D 50 A 50 B 193

Rahmen | frame
Aluminium | aluminium

Unterbau | base
weiß | white

215,00 € | pro Stück
215,00 € | per item

1050
abschließbar | lockable
beleuchtet | lighted

D 95 A 45 B 192

Rahmen & Unterbau | weiß
frame & base | white

242,00 € | pro Stück
242,00 € | per item

GANZGLAS 100
abschließbar | lockable
beleuchtet | lighted

D 95 A 50 B 190

Rahmen | frame
Aluminium | aluminium

260,00 € | pro Stück
260,00 € | per item

ETKA
abschließbar | lockable
beleuchtet | lighted

D 100 A 50 B 102

Rahmen | frame
Aluminium | aluminium

Unterbau | base
weiß | white

155,00 € | pro Stück
155,00 € | per item

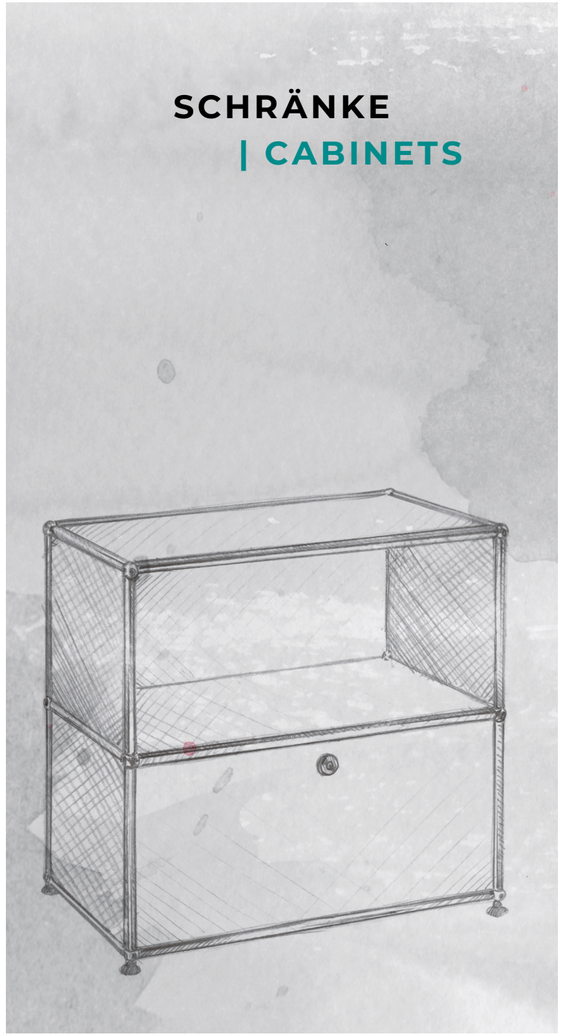

SCHLIESSFACHSCHRANK

D 35 A 50 B 196

lichtgrau | light gray

79,00 € | pro Stück
79,00 € | per item

AKTENSCHRANK

abschließbar | lockable

D 80 A 42 B 178

Holz | weiß
wood | white

120,00 € | pro Stück
120,00 € | per item

LAGERREGAL

D 80 A 29 B 197

Holz | weiß
wood | white

72,00 € | pro Stück
72,00 € | per item

SIDEBOARD

abschließbar | lockable

D 80 A 41 B 77

Holz | weiß, schwarz, grau
wood | white, black, gray

71,00 € | pro Stück
71,00 € | per item

USM

abschließbar | lockable

D 78 A 40 B 73

Korpus | body
Metall, lackiert | weiß, schwarz
lacquered metal | white, black

Rahmen | frame
verchromt | chrome

179,00 € | pro Stück
179,00 € | per item

USM II

abschließbar | lockable

D 78 A 40 B 73

Korpus | body
Metall, lackiert | weiß, schwarz
lacquered metal | white, black

Rahmen | frame
verchromt | chrome

179,00 € | pro Stück
179,00 € | per item

NEW LINE

abschließbar | lockable

D 95 A 41 B 87

weiß | white

70,00 € | pro Stück
70,00 € | per item

ROLLBOY

abschließbar | lockable

D 41 A 51 B 57

weiß, schwarz
white, black

69,00 € | pro Stück
69,00 € | per item